Zugbildungen im schwarzen Netz (Dg, Ng, Ü, Üs) (Bildkarte zur GZV)

In dieser Darstellung sich nicht enthalten:
- Ganzzugverkehr (Kohle, Steine, Zement mit Gag/Lg)
- Stückgutverkehr (erfolgt mit Ne und P)
- Eilwagen und Vieh (mit P und V)
- Expreßgut und Post

Version 070926-1

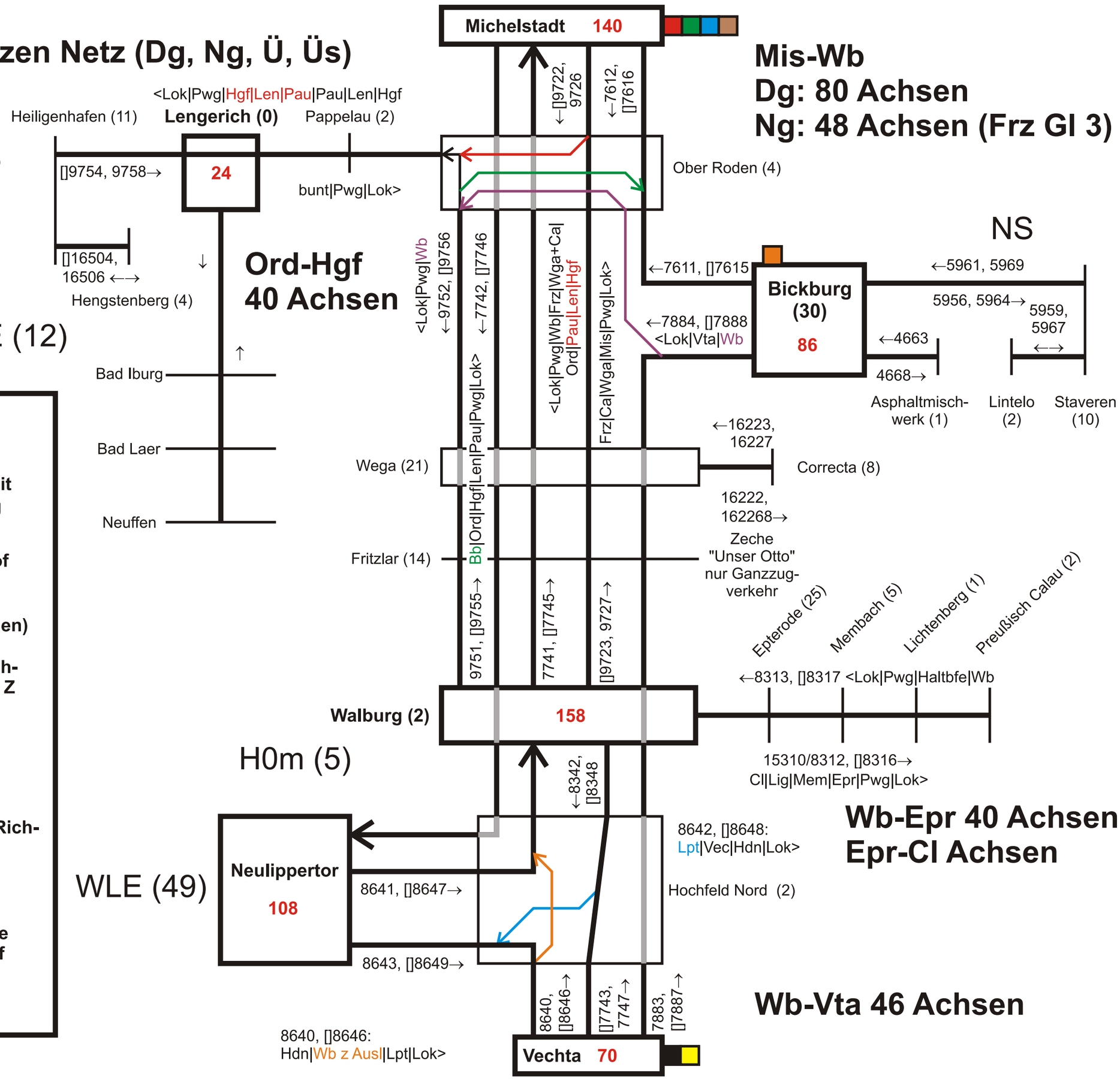

Legende

Name 158	Zugbildungsbahnhof mit Wagenausgang pro Tag
Name	Gruppenumstellbahnhof
Name (x)	Zwischenbahnhof (Ortsaufkommen x Wagen)
Z→	Verbindung in beide Richtungen mit Zugnummer Z
Z→	Zug wird im Bahnhof nicht behandelt
	Übergang von Gruppen
Z→	Verbindung in nur eine Richtung mit Zugnummer Z
X|Y|Z|PwgLok>	Zugbild nach GZV

Züge ohne Zugbild sind Eingruppenzüge ohne Packwagen nach dem Endbahnhof